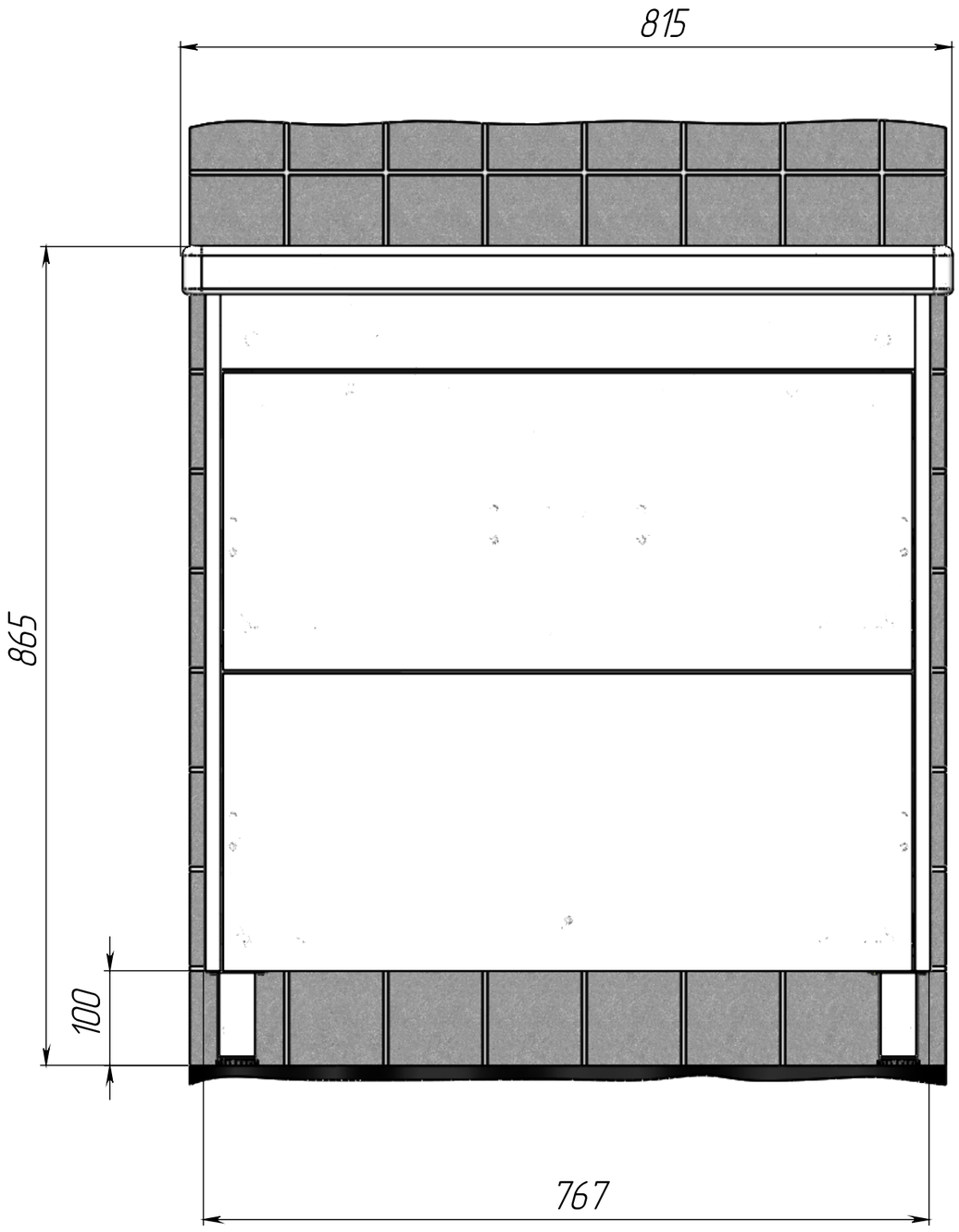
815
865
100
767

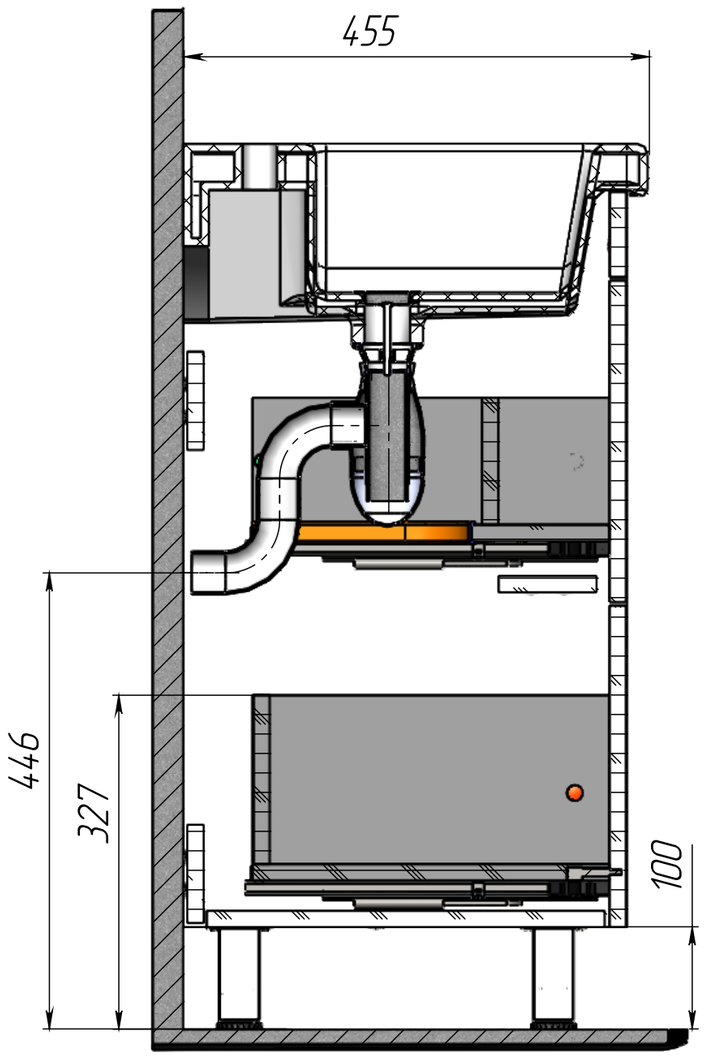
455
446
327
100

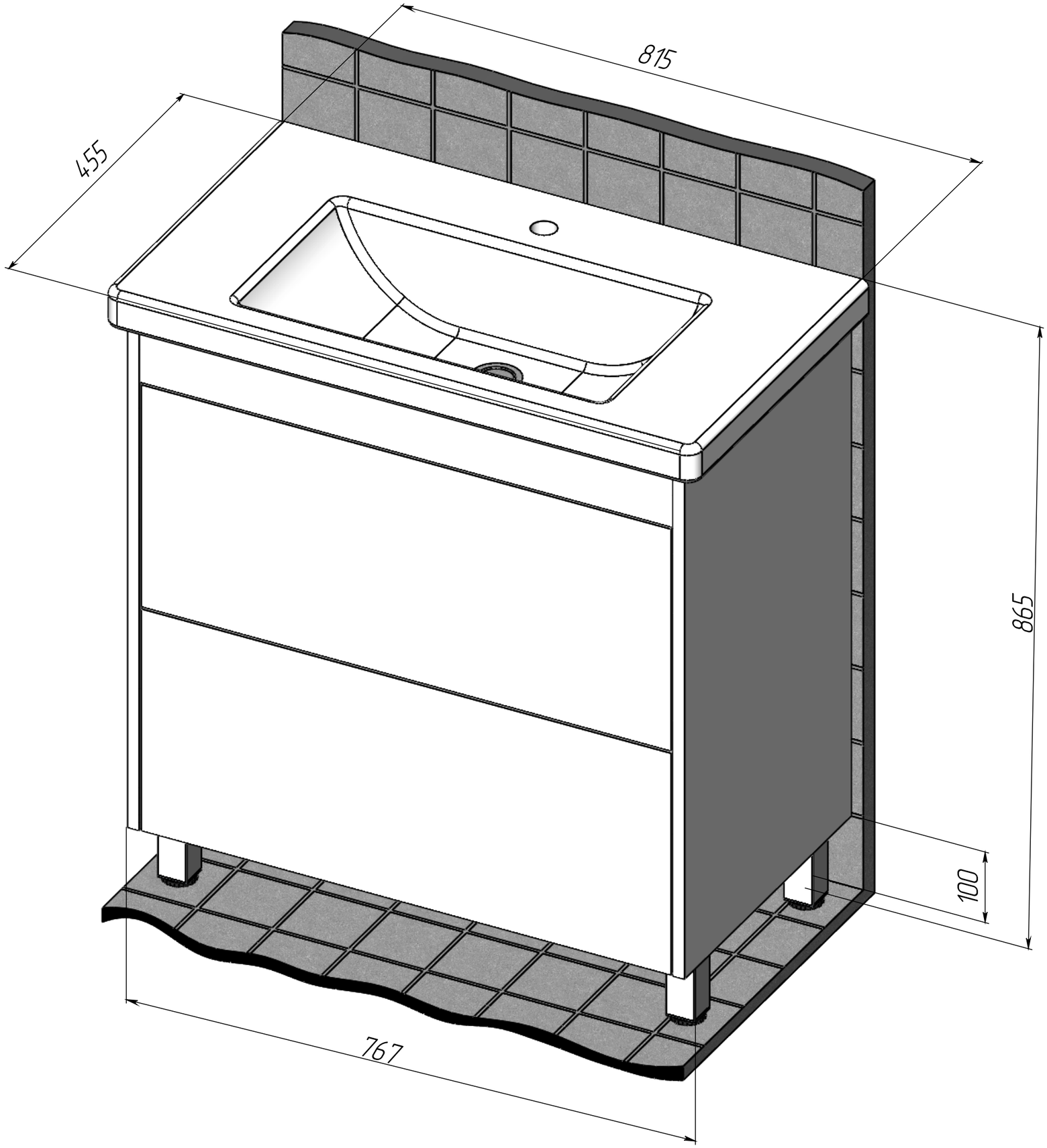
815
455
865
100
767

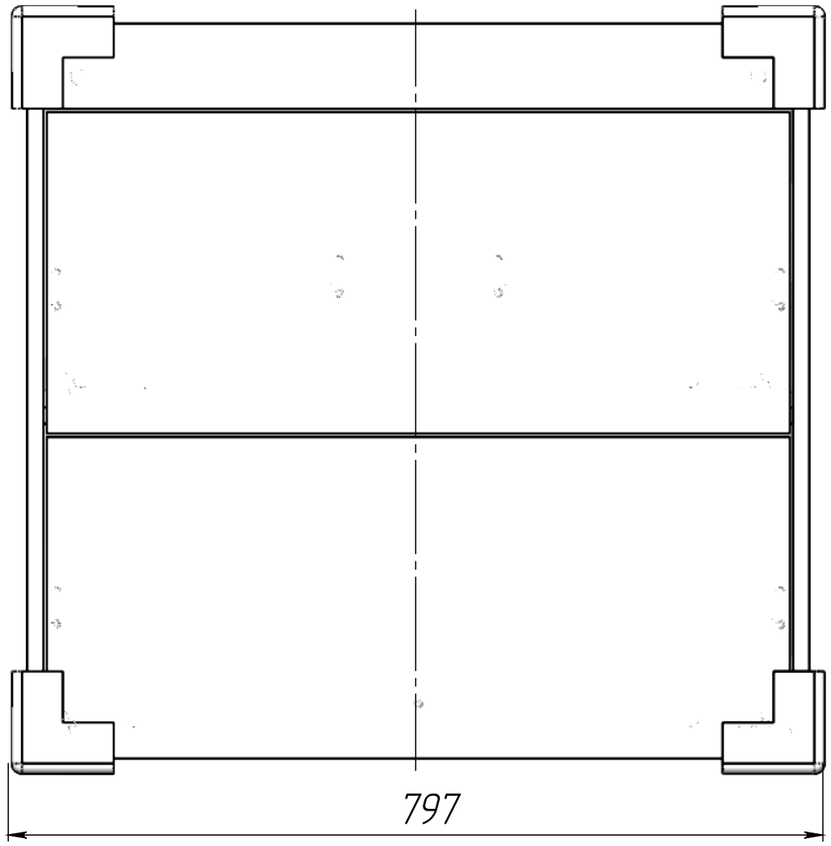

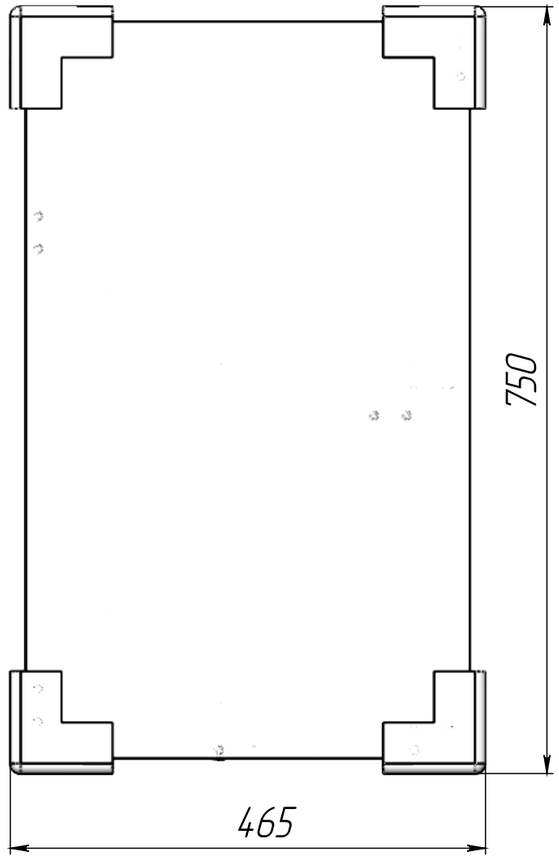

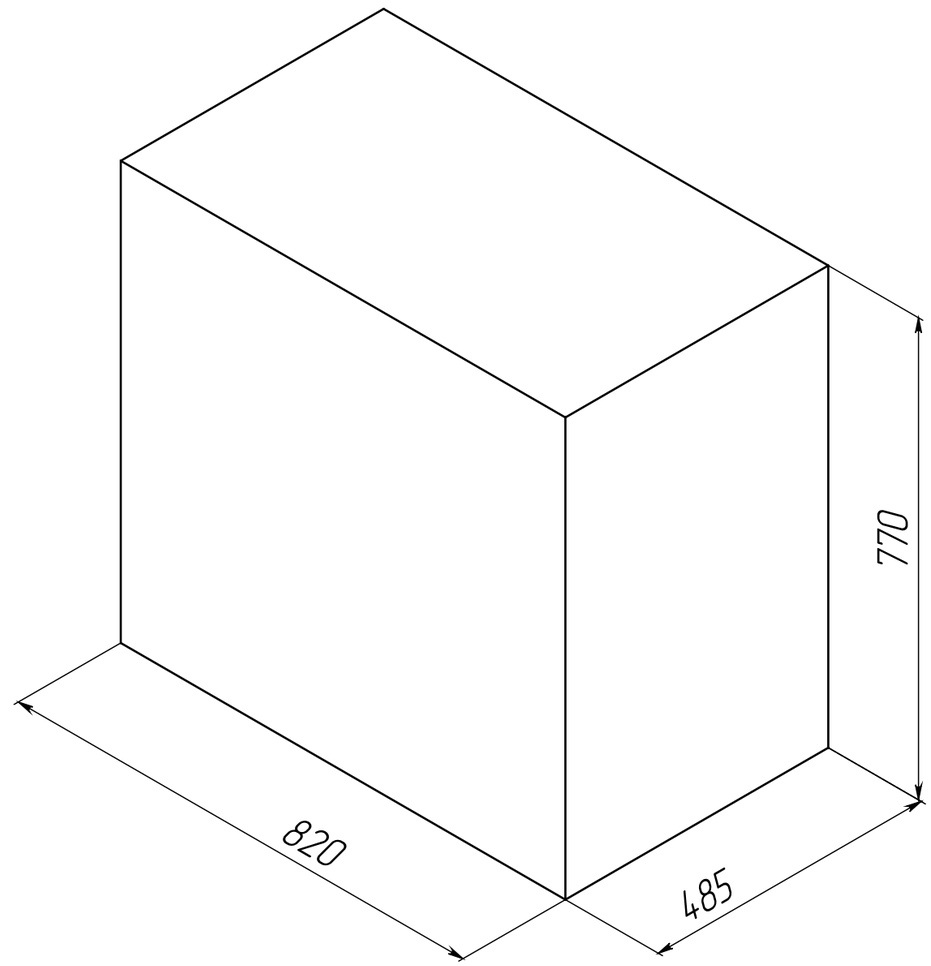

Габариты в упакованном виде